STĚNA W01

TL. 500mm
KRYTÍ: VNITŘNÍ POVRCH 40mm
VNĚJŠÍ POVRCH 40mm

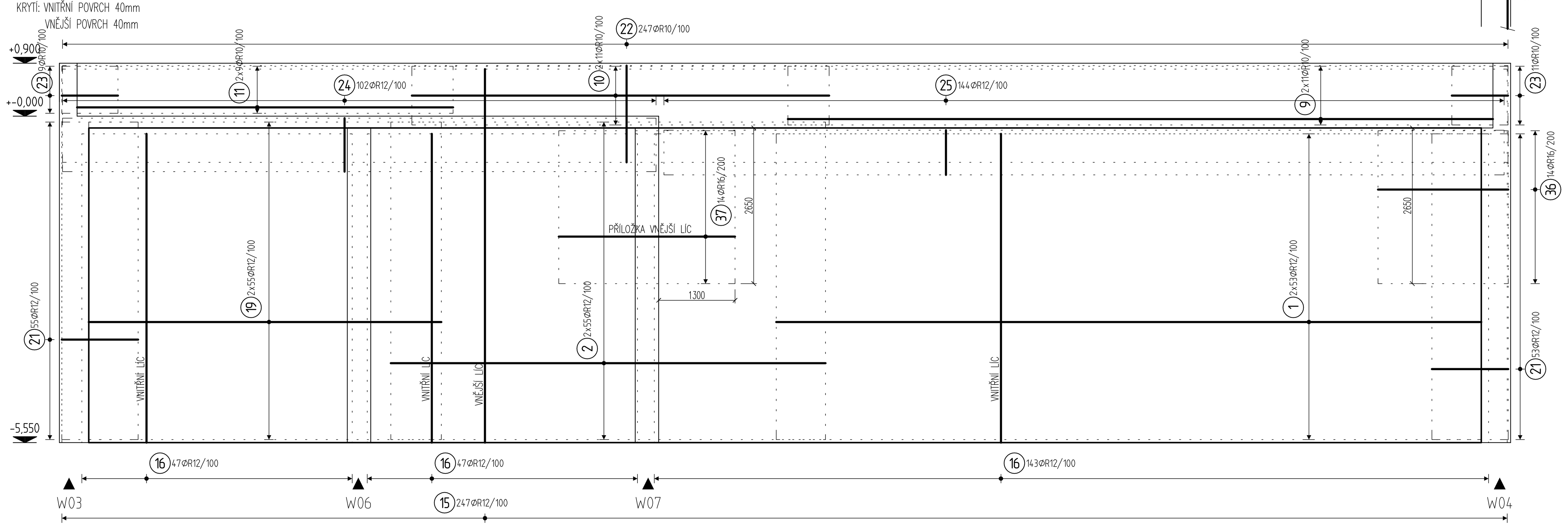

STĚNA W02

TL. 500mm
KRYTÍ: VNITŘNÍ POVRCH 40mm
VNĚJŠÍ POVRCH 40mm

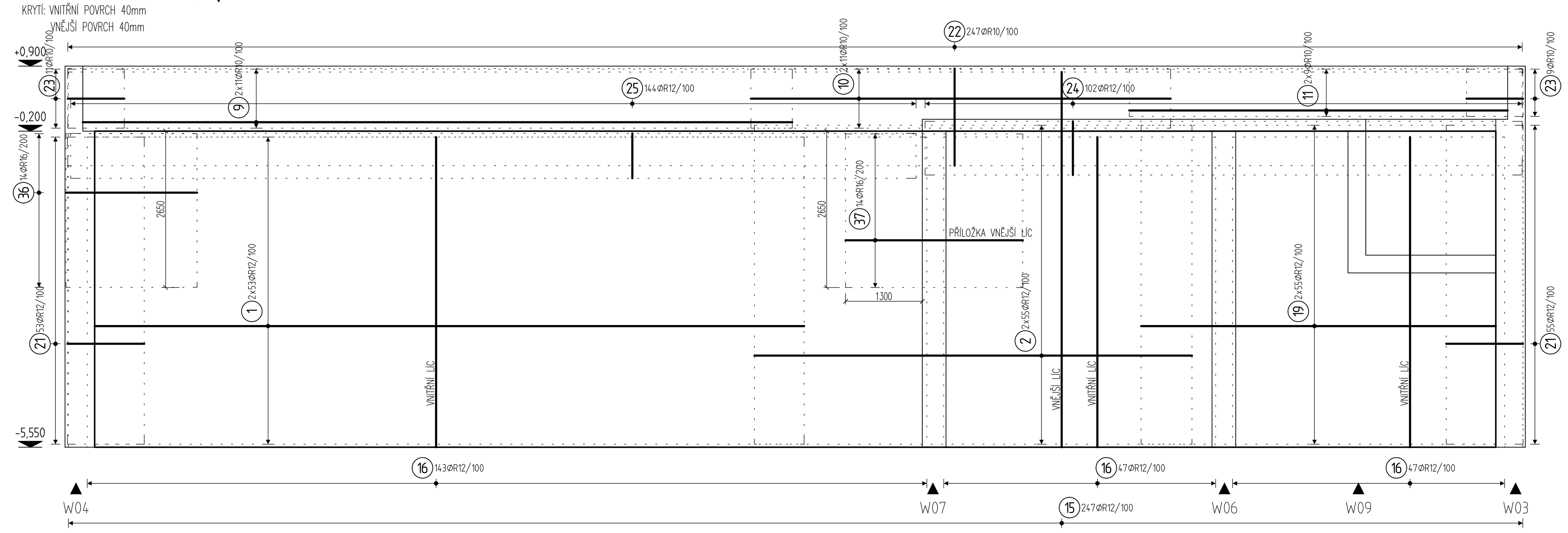

Typický řez

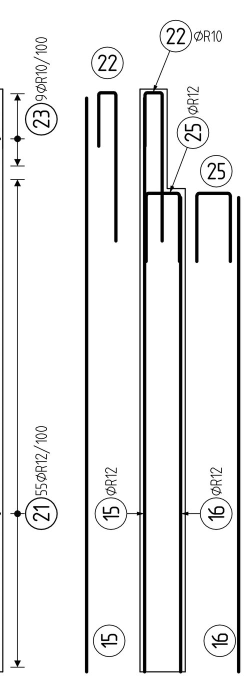

STĚNA W03

TL. 500mm
KRYTÍ: VNITŘNÍ POVRCH 40mm
VNĚJŠÍ POVRCH 40mm

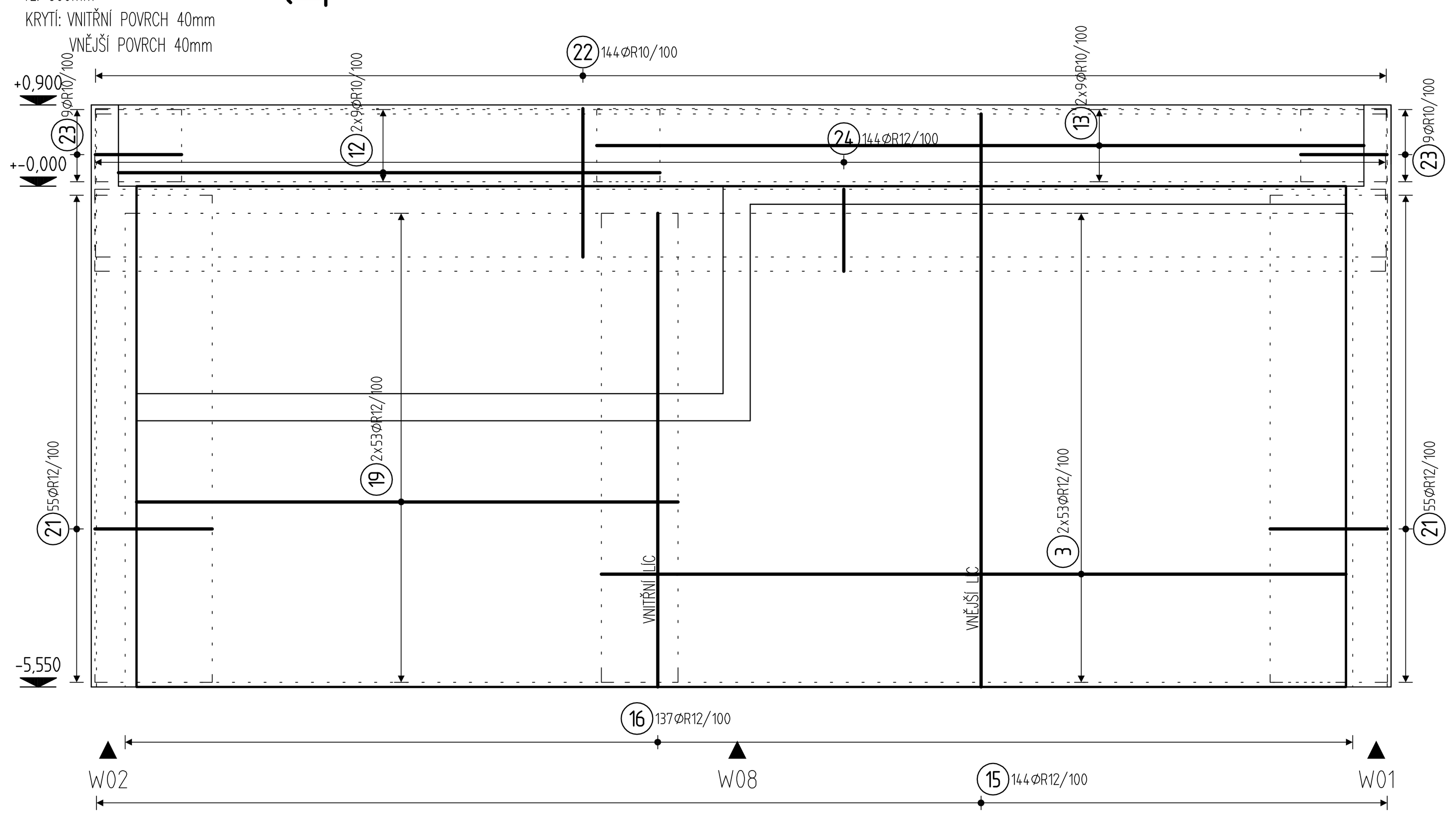

STĚNA W04

TL. 500mm
KRYTÍ: VNITŘNÍ POVRCH 40mm
VNĚJŠÍ POVRCH 40mm

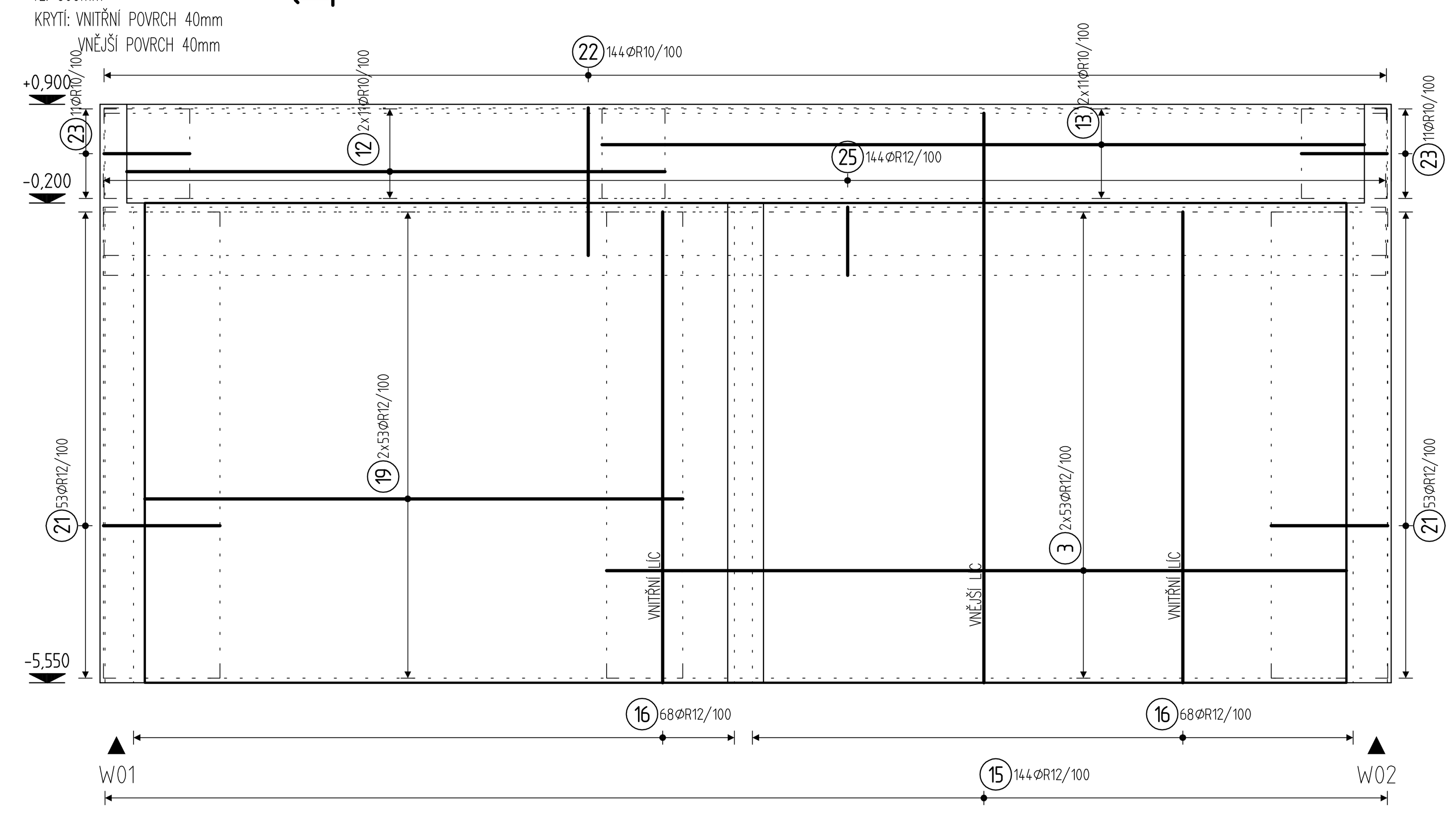

STĚNA W05

TL. 400mm
KRYTÍ: VNITŘNÍ POVRCH 40mm
VNĚJŠÍ POVRCH 40mm

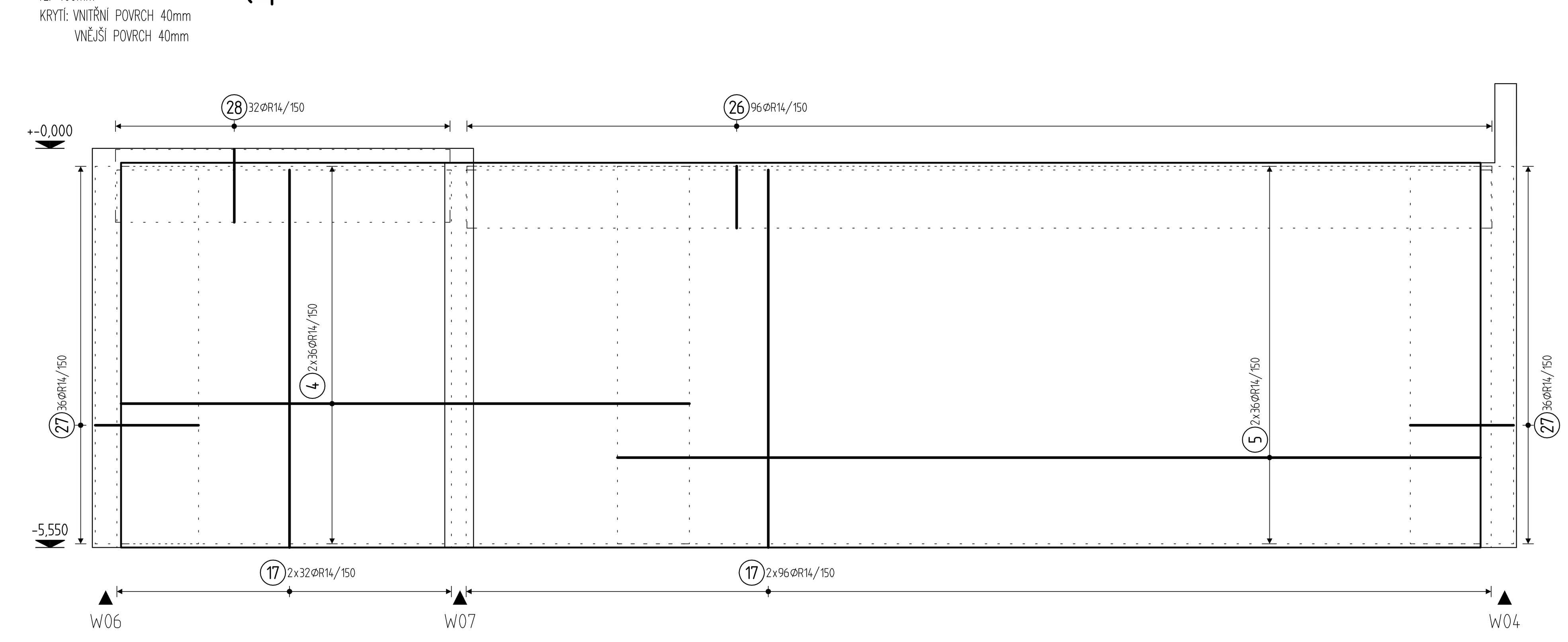

STĚNA W06

TL. 400mm
KRYTÍ: VNITŘNÍ POVRCH 40mm
VNĚJŠÍ POVRCH 40mm

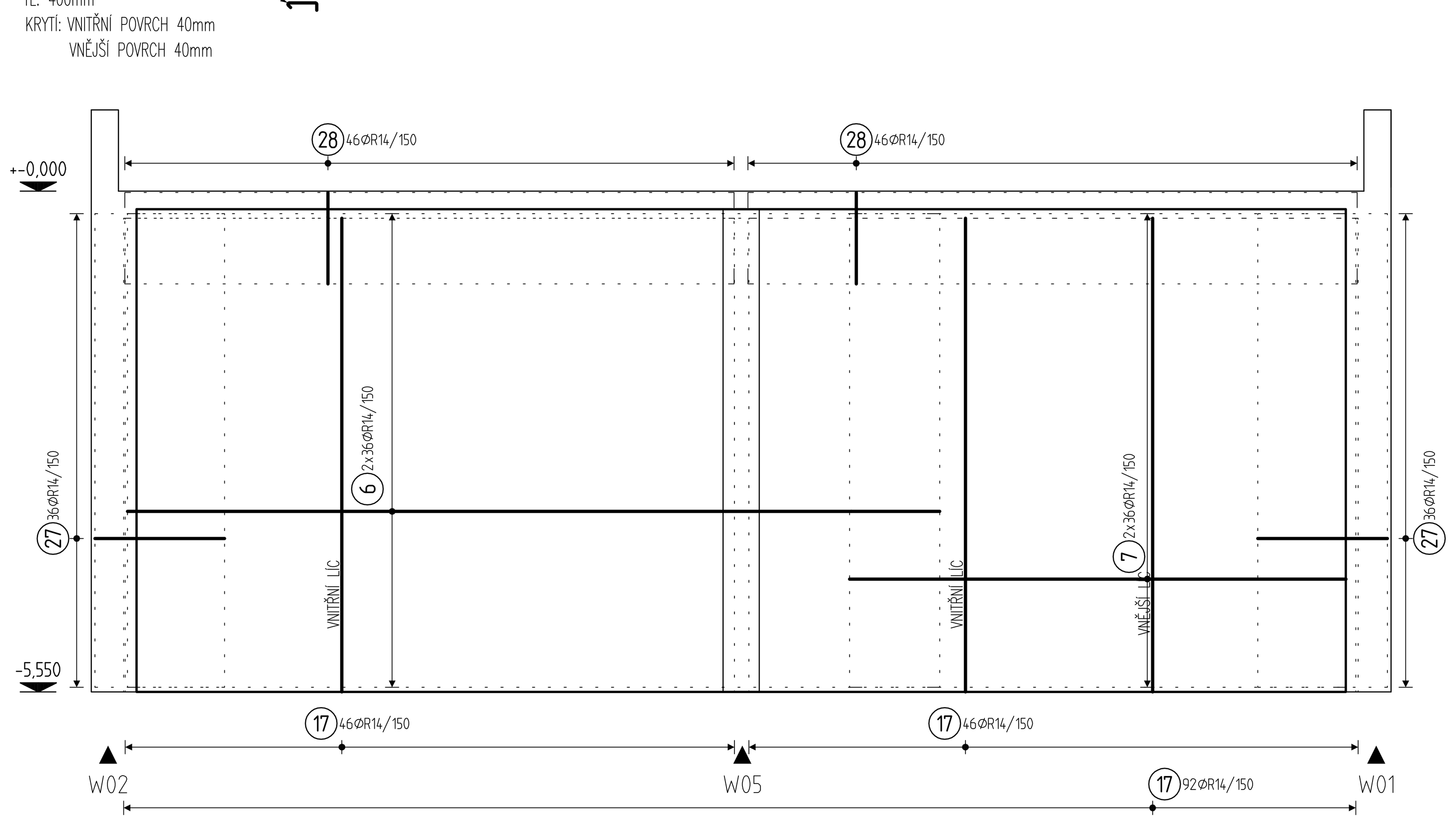

STĚNA W07

TL. 400mm
KRYTÍ: VNITŘNÍ POVRCH 40mm
VNĚJŠÍ POVRCH 40mm

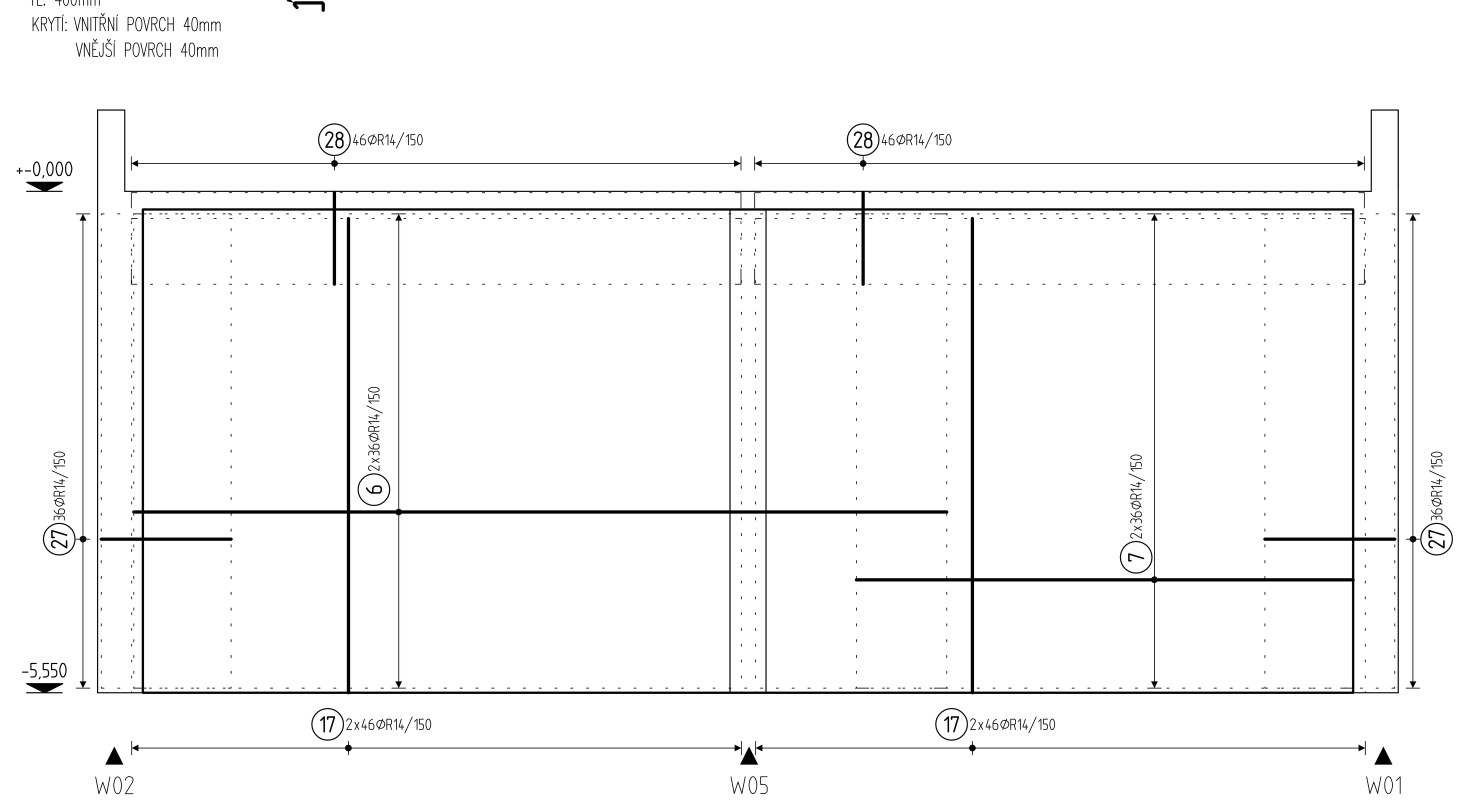

STĚNA W08

TL. 300mm
KRYTÍ: VNITŘNÍ POVRCH 40mm
VNĚJŠÍ POVRCH 40mm

STĚNA W09

TL. 300mm
KRYTÍ: VNITŘNÍ POVRCH 40mm
VNĚJŠÍ POVRCH 40mm

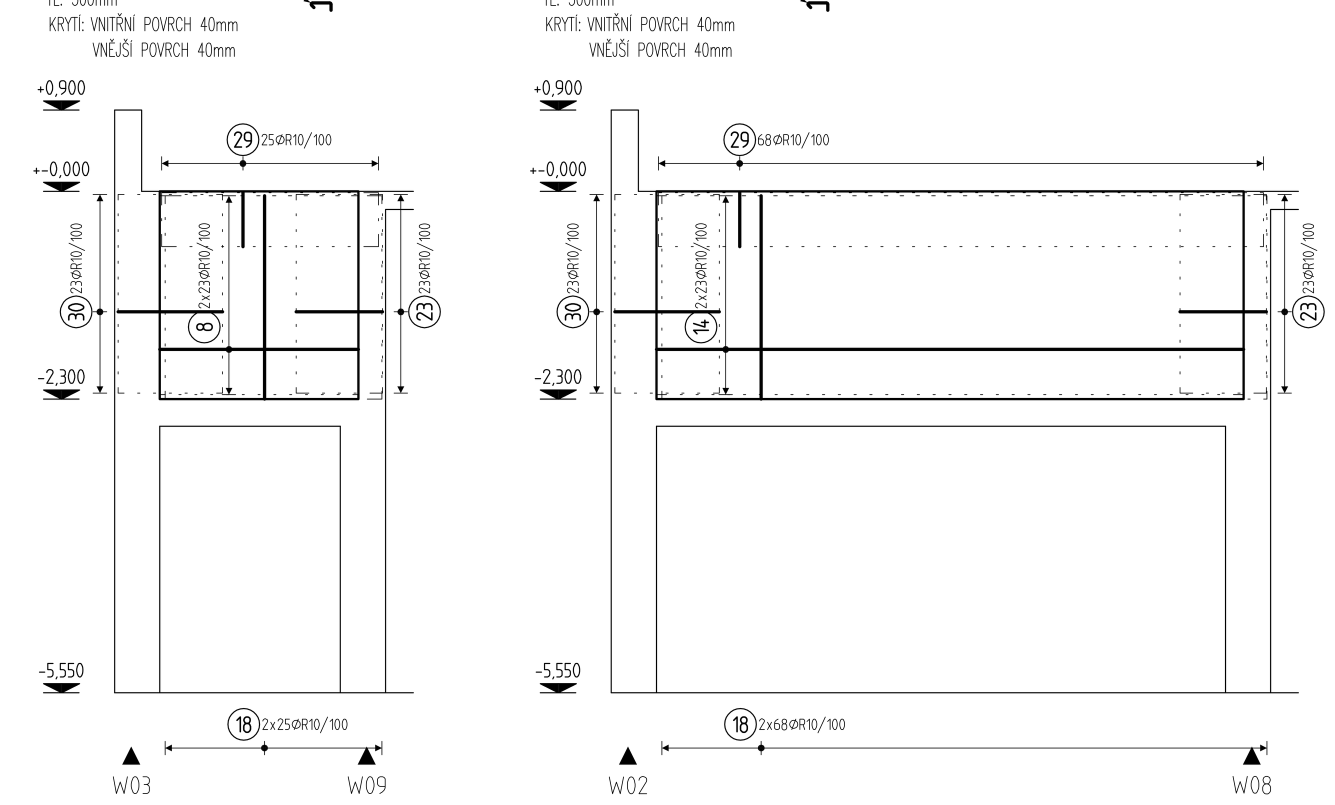

ZPUSOB KOTOVANI VLOZEK

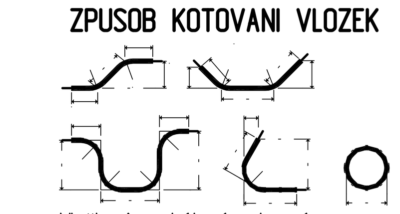

Vložky jsou kótovány k osám

SLOUP – S01

Rez m 1:25

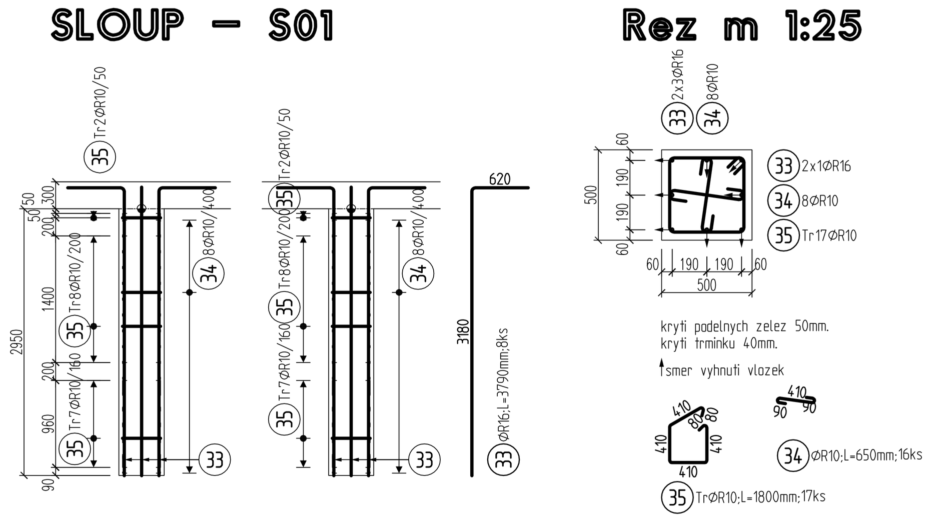

kryti podelnych zelez 50mm.
kryti trminku 40mm.
smer vyhnuti vlozek

VÝKAZ VÝZTUŽE

Pol	Profil	Delka [mm]	ks	R 6	R 10	R 12	R 14	R 16
*1	R 12	12000	212			2544.0		
*2	R 12	7400	220			1628.0		
*3	R 12	8250	212			1749.0		
*4	R 14	7900	72				568.8	
*5	R 14	12000	72				864.0	
*6	R 14	9000	144				1296.0	
*7	R 14	5500	144				792.0	
*8	R 10	2200	46		101.2			
*9	R 10	12000	44		528.0			
*10	R 10	7100	44		312.4			
*11	R 10	6400	36		230.4			
*12	R 10	6000	40		240.0			
*13	R 10	8500	40		340.0			
*14	R 10	6500	46		299.0			
*15	R 12	6350	782			4965.7		
*16	R 12	5250	747			3921.8		
*17	R 14	5250	624				3276.0	
*18	R 10	2250	186		418.5			
*19	R 12	6000	432			2592.0		
20	R 6	550	2510	1380.5				
21	R 12	2960	432			1278.7		
22	R 10	2400	782		1876.8			
23	R 10	2090	126		263.3			
24	R 12	2150	348			748.2		
25	R 12	1850	432			799.2		
26	R 14	1950	96				187.2	
27	R 14	3130	216				676.1	
28	R 14	2250	216				486.0	
29	R 10	1350	93		125.6			
30	R 10	2490	46		114.5			
31	R 6	450	1531	689.0				
32	R 6	350	124	43.4				
33	R 16	3790	8					30.3
34	R 10	650	16		10.4			
35	R 10	1800	17		30.6			
36	R 16	4400	28					123.2
*37	R 16	3000	28					84.0
CELKOVA DELKA			[m]	2112.8	4890.7	20226.6	8146.1	237.5
HMOTNOST			[kg]	469.0	3015.3	17957.4	9843.8	374.9
CELKOVA HMOTNOST [kg]								31660.4

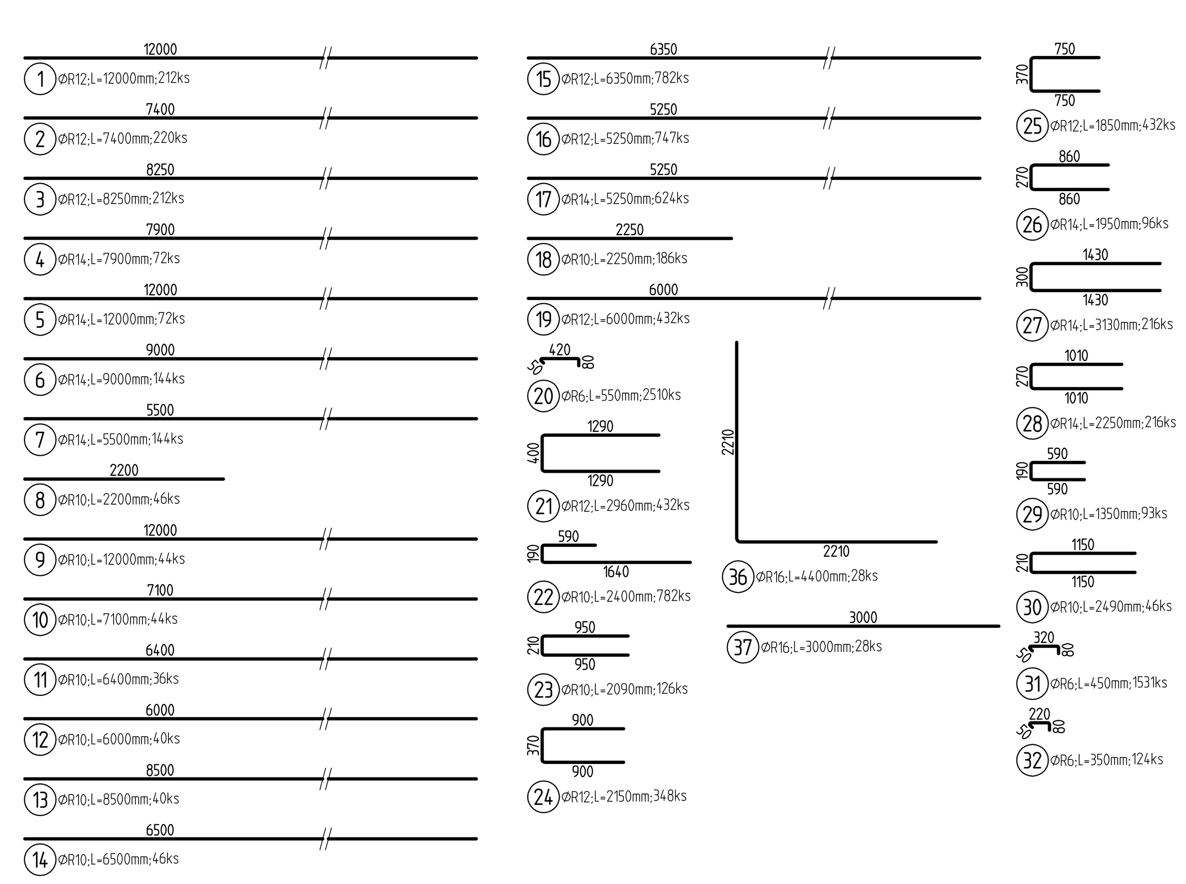

SCHÉMA OZNAČENÍ STĚN

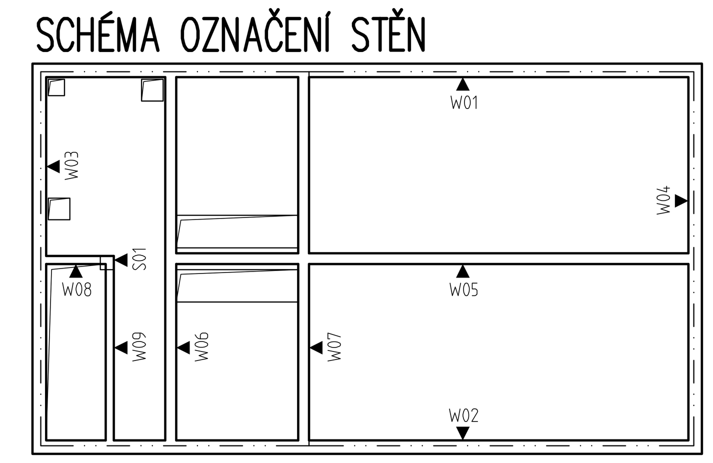

POZNÁMKY:

1) DISTANČNÍKY (MEZI VÝZTUŽÍ A BEDNĚNÍM) MUSÍ BÝT BETONOVÉ. NAPŘÍKLAD OD FIRMY BETO–TECH.
!! V ŽÁDNÉM PŘÍPADĚ NESMÍ BÝT NAHRAZENY PLASTOVÝMI DISTANČNÍKY !!

BETON: C25/30 XA2–XC2
s náběhem pevnosti 90 dnů
max průsak 50mm podle ČSN EN 12390–8
VÝZTUŽ: R 10505

REV.	DATUM	PROVEDL	SCHVÁLIL	PŘEDMĚT REVIZE
.	.	.	.	.

VYPRACOVAL: Ing. J.Moravec
VED. PROJEKTANT: Ing. J.Moravec
SCHVÁLIL: Ing. J.Moravec
MÚ - OÚ: -
INVESTOR: OBEC FOLMAVA, KRAJ PLZEŇSKÝ, POVĚŘENÁ OBEC DOMAŽLICE
STAVBA - OBJEKT: SPODNÍ MONOBLOK ČOV FOLMAVA
FILE: 14013-02-D03.dwg
OBSAH: statická část
VÝKRES VÝZTUŽE STĚN

Stacube, s.r.o.
STATIKA KONSTRUKCÍ
Rooseveltova 444/5, 160 00 Praha 6
e-mail: info@stacube.cz
tel.: +420 739 462 351, fax: +420 236 160 959

A4	6
DATUM	05/2014
STUPEŇ	RD
MĚŘÍTKO	1:50
ČÍSLO ZAKÁZKY	14013
ČÍSLO PŘÍLOHY:	D-03
REV.	0