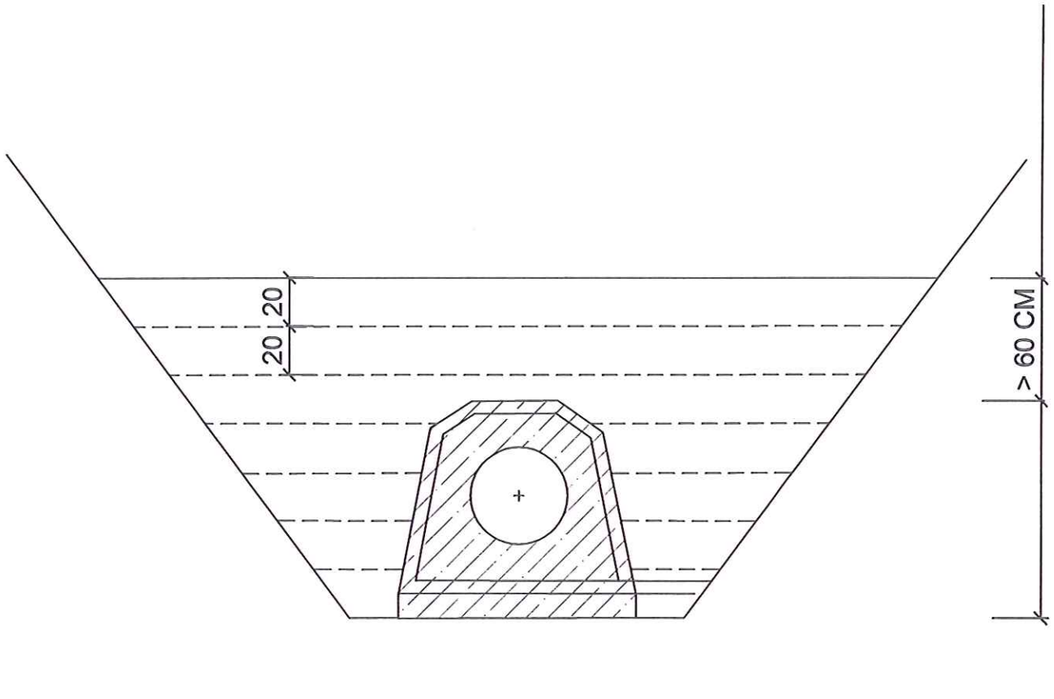

RUČNÍ HUTNÍCÍ NÁSTROJE

VELKÁ HUTNÍCÍ TECHNIKA

MALÁ HUTNÍCÍ TECHNIKA

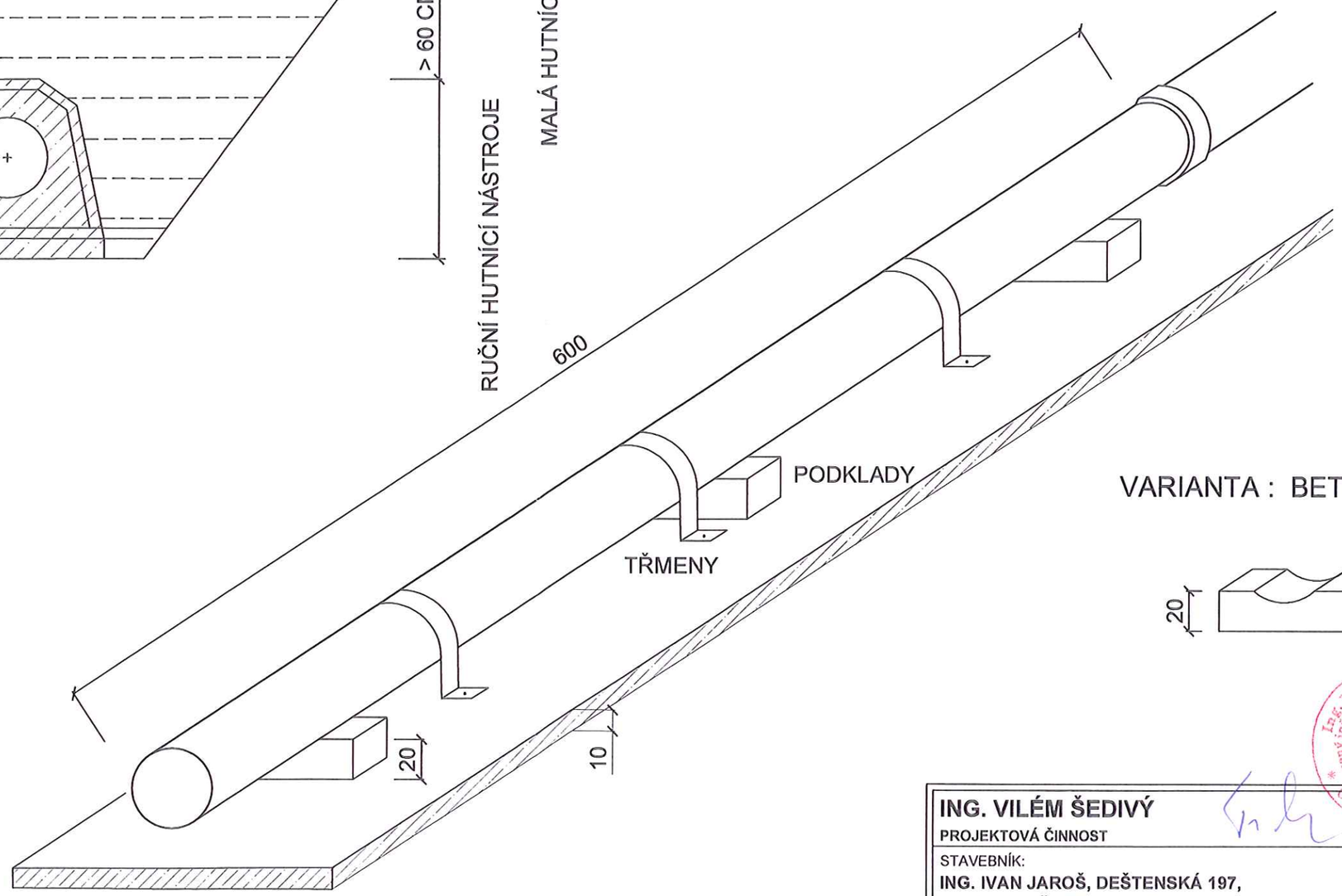

VARIANTA : BETONOVÁ SEDLA

Ing. VILÉM ŠEDIVÝ autorizovaný inženýr pro vodohospodářské stavby ČKAIT - 0100221

ING. VILÉM ŠEDIVÝ PROJEKTOVÁ ČINNOST	IČ 11339659
STAVEBNÍK: **ING. IVAN JAROŠ, DEŠTENSKÁ 197,** **377 01 JINDŘICHŮV HRADEC**	ČÍSLO VÝKRESU: **D 11**
AKCE - OBJEKT: **OBNOVA RYBNÍKA ČERNÁ KUBŇŮ** **V K.Ú. ŽÍTEČ**	PARE Č.:
PŘÍLOHA: **ZAKOTVENÍ POTRUBÍ PŘED BETONÁŽÍ**	MĚŘÍTKO: **1:25**