PŘÍČNÝ ŘEZ

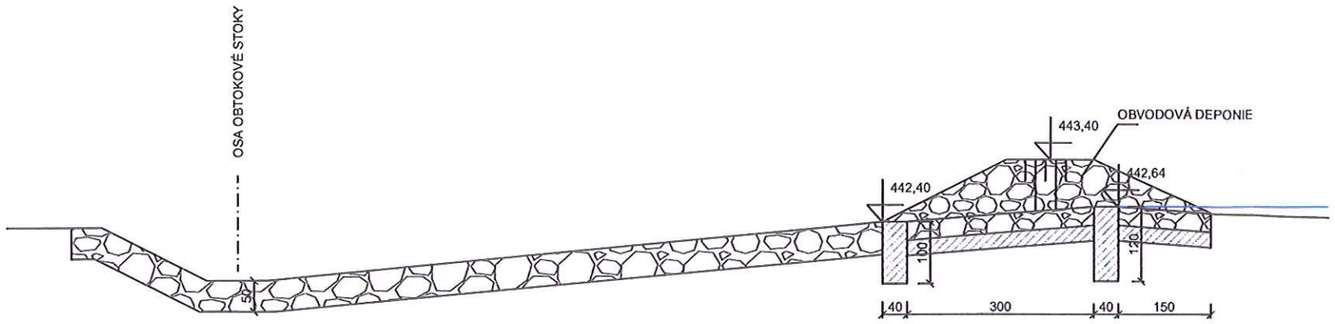

PODÉLNÝ ŘEZ

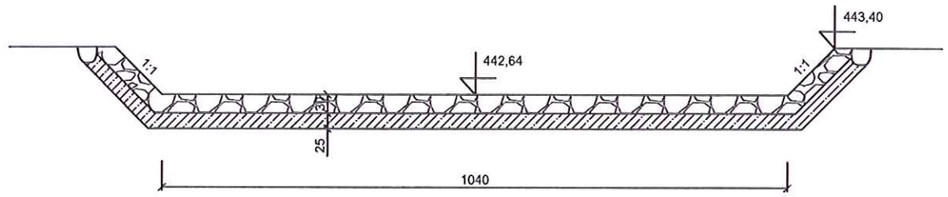

PŮDORYS

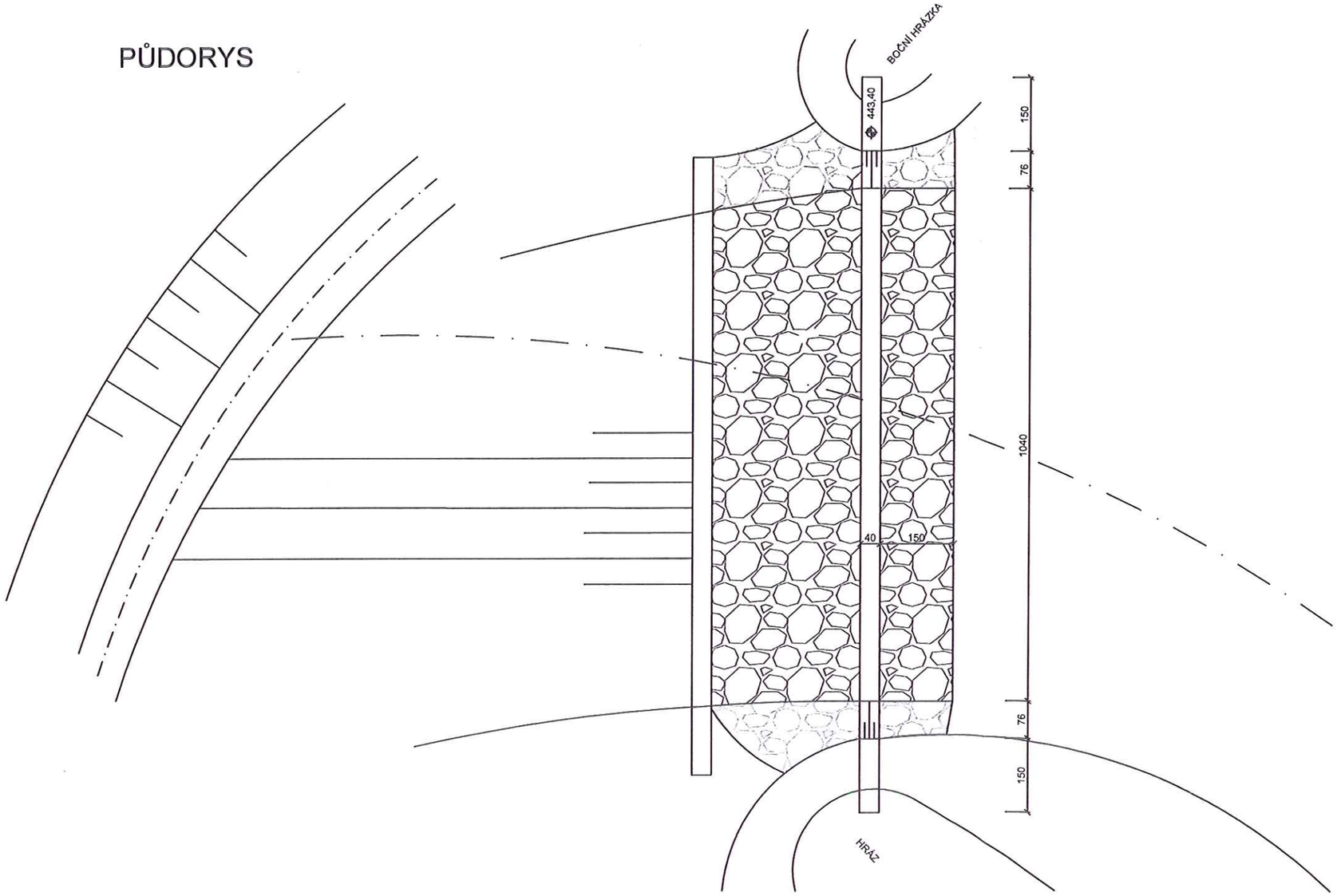

ING. VILÉM ŠEDIVÝ PROJEKTOVÁ ČINNOST	IČ 11339659
STAVEBNÍK: **ING.IVAN JAROŠ, DEŠTENSKÁ 197, 377 01 JINDŘICHŮV HRADEC**	ČÍSLO VÝKRESU: **D 7**
AKCE - OBJEKT:. **OBNOVA RYBNÍKA ČERNÁ KUBŇŮ V K. Ú. ŽÍTEČ**	PARE Č.:
PŘÍLOHA: **BEZPEČNOSTNÍ PŘELIV**	MĚŘÍTKO: **1 : 100**