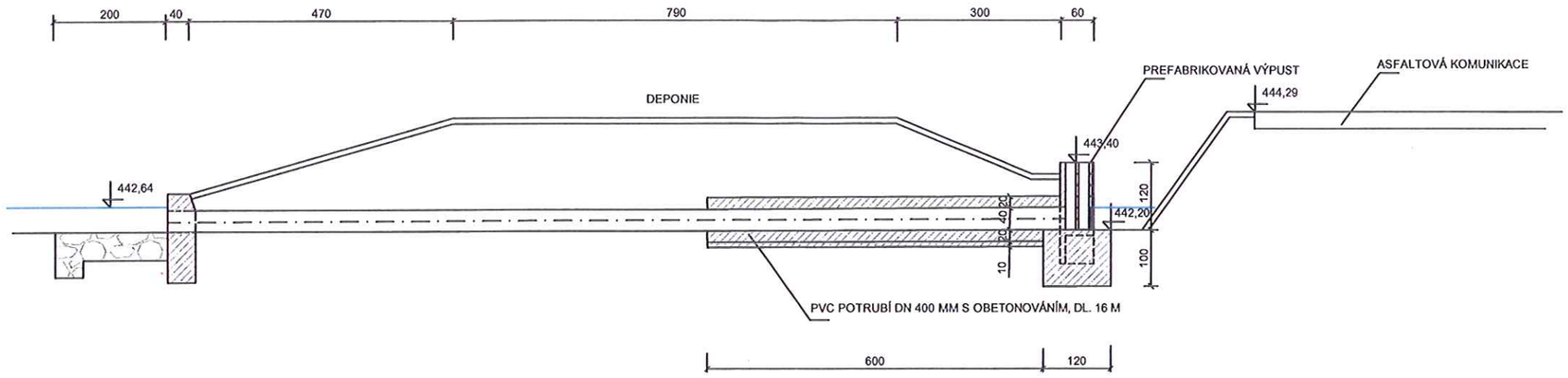

DETAIL A - A´ 1 : 20

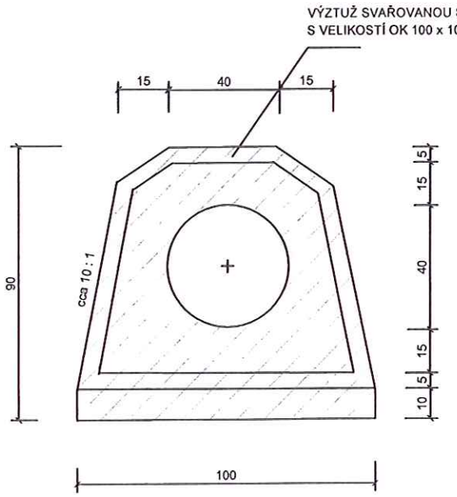

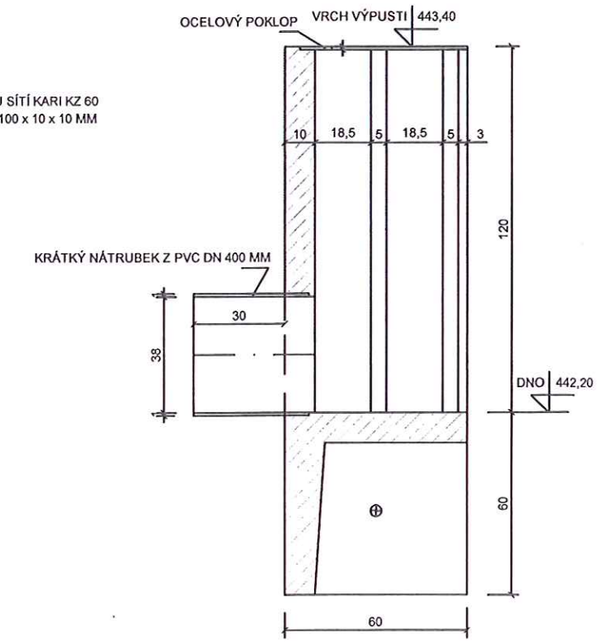

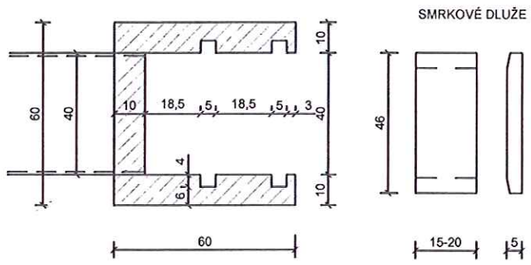

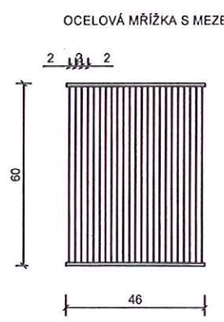

ING. VILÉM ŠEDIVÝ **PROJEKTOVÁ ČINNOST**	**IČ 11339659**
STAVEBNÍK: **ING.IVAN JAROŠ, DEŠTENSKÁ 197,** **377 01 JINDŘICHŮV HRADEC**	ČÍSLO VÝKRESU: **D 8**
AKCE - OBJEKT: **OBNOVA RYBNÍKA ČERNÁ KUBŇŮ** **V K. Ú. ŽÍTEČ**	PARE Č.:
PŘÍLOHA: **ŘEZ NAPOUŠTĚCÍM OBJEKTEM**	MĚŘÍTKO: **1 : 100**