REVIZE	POPIS/ÄNDERUNGSBESCHREIBUNG	ZMĚNIL/ÄNDERN	KONTROLA/KONTROLLIERT	DATUM/DATE

STAVEBNÍK/AUFTRAGGEBER

MĚSTO LÁZNĚ BĚLOHRAD
NÁMĚSTÍ K. V. RAISE 35
507 81 LÁZNĚ BĚLOHRAD

HLAVNÍ PROJEKTANT/CONTRACTOR

ATELIER TSUNAMI s.r.o.
PALACHOVA 1742
547 01 NÁCHOD
TEL. +420 491 401 611
E-MAIL: NACHOD@ATSUNAMI.CZ

PROFESE/GEWERBE
ARCHITEKTONICKO STAVEBNÍ ŘEŠENÍ

HLAVNÍ INŽENÝR PROJEKTU/HAUPTINGENIEUR DES PROJEKTS
ING. ARCH. ALEŠ KRTIČKA

ZPRACOVATEL PROFESE/BEARBEITER DER DOKUMENTATION
ATELIER TSUNAMI s.r.o.
PALACHOVA 1742
547 01, NÁCHOD

ZODPOVĚDNÝ PROJEKTANT PROFESE/GEWERBEPLANER
ING. ARCH. ALEŠ KRTIČKA

VYPRACOVAL/AUSARBEITUNG
ING. MIROSLAV KOUSEK

NÁZEV STAVBY/BAUBEZEICHUNG
SPORTOVIŠTĚ LÁZNĚ BĚLOHRAD

OBSAH PŘÍLOHY/INHALT DER ANLAGE
S002 - VÝPIS KLEMPÍŘSKÝCH VÝROBKŮ

ARCHIV

MÍSTO STAVBY/BAUORT
AREÁL SPORTOVIŠTĚ LÁZNĚ BĚLOHRAD

PARÉ

STUPEŇ DOKUMENTACE/DOKUMENTATIONSSTUFE	DATUM/DATUM	MĚŘÍTKO/MßTAB	FORMÁT
DOKUMENTACE PRO PROVEDENÍ STAVBY	2015-02	1:50	A4

Č. ZAKÁZKY	STUPEŇ	ČÁST	OBJEKT	PROFESE	VÝKRES	REVIZE
1301	4,5	D	02	010	921	A

OBJEKT/BAUOBJEKT
02 FOTBALOVÉ ŠATNY

STRANA Č. 01	SPORTOVIŠTĚ LÁZNĚ BĚLOHRAD	
VÝPIS KLEMPÍŘSKÝCH VÝROBKŮ		1301–4,5–D–00–010–921

OZN.	SCHÉMA, ROZMĚRY v mm	POPIS, JEDNOTKY	POVRCHOVÁ ÚPRAVA, BARVA, NÁTĚR	MNOŽSTVÍ			
				1.NP	2.NP	STŘECHA	CELKEM

VŠEOBECNĚ:

1) VEŠKERÉ KLEMPÍŘSKÉ PRVKY MUSÍ BÝT PROVEDENY V SOULADU DLE ČSN 73 36 10 - KLEMPÍŘSKÉ PRÁCE STAVEBNÍ
2) VEŠKERÉ POLOŽKY JSOU UVAŽOVÁNY KOMPLETNĚ, VČETNĚ KOTEVNÍHO A SPOJOVACÍHO MATERIÁLU, POVRCHOVÉ ÚPRAVY, DODÁVKY I MONTÁŽE POKUD NENÍ UVEDENO JINAK
3) UVÁDĚNÉ ROZVINUTÉ ŠÍŘKY A ROZMĚRY JSOU INFORMATIVNÍ. PŘED VÝROBOU JE NUTNÉ OVĚŘIT ROZMĚRY EVENT. I TVAR VŠECH PRVKŮ DOMĚŘENÍM NA STAVBĚ
4) VŠECHNY PRVKY S OHLEDEM NA POUŽITÝ MATERIÁL MUSÍ BÝT PROVEDENY TAK, ABY PŘI STYKU RŮZNÝCH MATERIÁLŮ NEDOCHÁZELO K CHEMICKÉ REAKCI NEBO JINÝM NEŽÁDOUCÍM PROJEVŮM.
5) V PŘÍPADĚ POUŽITÍ PLASTOVÉ FOLIE JAKO HYDROIZOLACE STŘEŠNÍHO PLÁŠTĚ BUDOU POUŽITY PRO NAVAZUJÍCÍ KLEMPÍŘSKÉ PRVKY POPLASTOVANÝ PLECH - BARVA ŠEDÁ RAL 7037
6) VEŠKERÉ PRÁCE MUSÍ BÝT PROVEDENY V SOULADU S MONTÁŽNÍMI PŘEDPISY VÝROBCE POUŽITÉHO MATERIÁLU
7) PŘESNÉ BAREVNÉ ODSTÍNY POVRCHOVÝCH ÚPRAV U JEDNOTLIVÝCH VÝROBKŮ JE NUTNÉ PŘED VÝROBOU SCHVÁLIT INVESTOREM A ARCHITEKTEM

STRANA Č. 02	SPORTOVIŠTĚ LÁZNĚ BĚLOHRAD	
VÝPIS KLEMPÍŘSKÝCH VÝROBKŮ		1301–4,5–D–00–010–921

OZN.	SCHÉMA, ROZMĚRY v mm	POPIS, JEDNOTKY	POVRCHOVÁ ÚPRAVA, BARVA, NÁTĚR	MNOŽSTVÍ 1.NP	2.NP	STŘECHA	CELKEM
K 01	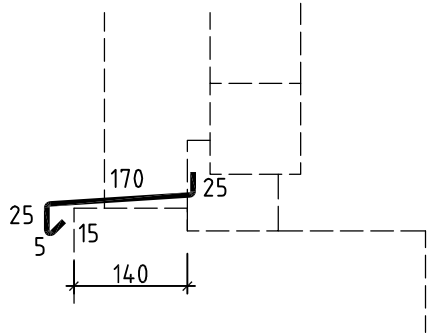	- PRŮBĚŽNÉ OPLECHOVÁNÍ OKENNÍCH PARAPETŮ A ZAPUŠTĚNÉ FASÁDY - OPLECHOVÁNÍ KOMPLETNĚ VČ. SPOJOVACÍHO A KOTEVNÍHO MATERIÁLU - ROZMĚRY: RŠ - 240 mm, DÉLKA 10 220 mm - KOTVENÍ DO OBVODOVÉ KONSTRUKCE PŘES TEPELNOU IZOLACI TL. 140 mm MATERIÁL: POPLASTOVANÝ OCELOVÝ PLECH, ŠEDÁ TL.0,8mm VÝROBCE: NAPŘ. LINDAB KUSŮ:	BARVA Z VÝROBY ŠEDÁ RAL 7037	1	-	-	1
K 02	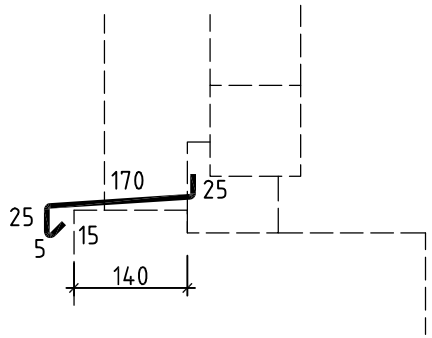	- PRŮBĚŽNÉ OPLECHOVÁNÍ OKENNÍCH PARAPETŮ A ZAPUŠTĚNÉ FASÁDY - OPLECHOVÁNÍ KOMPLETNĚ VČ. SPOJOVACÍHO A KOTEVNÍHO MATERIÁLU - ROZMĚRY: RŠ - 240 mm, DÉLKA 3 440 mm - KOTVENÍ DO OBVODOVÉ KONSTRUKCE PŘES TEPELNOU IZOLACI TL. 140 mm MATERIÁL: POPLASTOVANÝ OCELOVÝ PLECH, ŠEDÁ TL.0,8mm VÝROBCE: NAPŘ. LINDAB KUSŮ:	BARVA Z VÝROBY ŠEDÁ RAL 7037	1	-	-	1
K 03	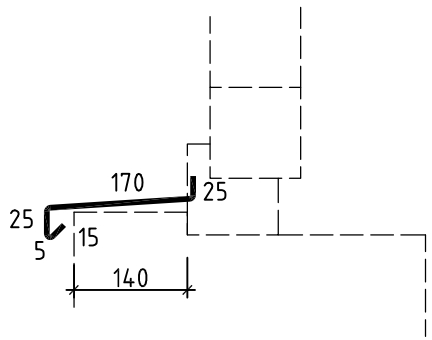	- OPLECHOVÁNÍ OKENNÍCH PARAPETŮ - OPLECHOVÁNÍ KOMPLETNĚ VČ. SPOJOVACÍHO A KOTEVNÍHO MATERIÁLU - ROZMĚRY: RŠ - 240 mm, DÉLKA 2 100 mm - KOTVENÍ DO OBVODOVÉ KONSTRUKCE PŘES TEPELNOU IZOLACI TL. 140 mm MATERIÁL: POPLASTOVANÝ OCELOVÝ PLECH, ŠEDÁ TL.0,8mm VÝROBCE: NAPŘ. LINDAB KUSŮ:	BARVA Z VÝROBY ŠEDÁ RAL 7037	1	-	-	1

STRANA Č. 03	SPORTOVIŠTĚ LÁZNĚ BĚLOHRAD	
VÝPIS KLEMPÍŘSKÝCH VÝROBKŮ		1301–4,5–D–00–010–921

OZN.	SCHÉMA, ROZMĚRY v mm	POPIS, JEDNOTKY	POVRCHOVÁ ÚPRAVA, BARVA, NÁTĚR	MNOŽSTVÍ 1.NP	2.NP	STŘECHA	CELKEM
K 04	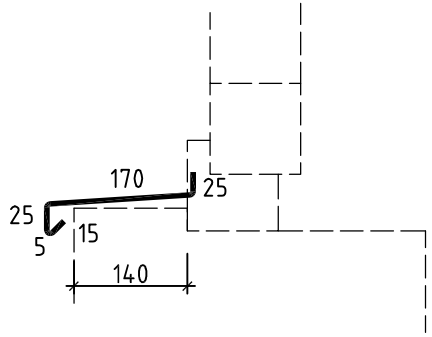	- OPLECHOVÁNÍ OKENNÍCH PARAPETŮ - OPLECHOVÁNÍ KOMPLETNĚ VČ. SPOJOVACÍHO A KOTEVNÍHO MATERIÁLU - ROZMĚRY: RŠ - 240 mm, DÉLKA 1 600 mm - KOTVENÍ DO OBVODOVÉ KONSTRUKCE PŘES TEPELNOU IZOLACI TL. 140 mm MATERIÁL: POPLASTOVANÝ OCELOVÝ PLECH, ŠEDÁ TL.0,8mm VÝROBCE: NAPŘ. LINDAB KUSŮ:	BARVA Z VÝROBY ŠEDÁ RAL 7037	3	-	-	3
K 05	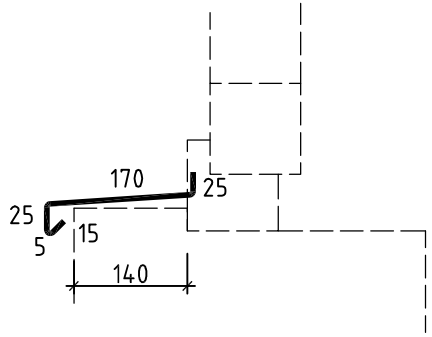	- OPLECHOVÁNÍ OKENNÍCH PARAPETŮ - OPLECHOVÁNÍ KOMPLETNĚ VČ. SPOJOVACÍHO A KOTEVNÍHO MATERIÁLU - ROZMĚRY: RŠ - 240 mm, DÉLKA 1 000 mm - KOTVENÍ DO OBVODOVÉ KONSTRUKCE PŘES TEPELNOU IZOLACI TL. 140 mm MATERIÁL: POPLASTOVANÝ OCELOVÝ PLECH, ŠEDÁ TL.0,8mm VÝROBCE: NAPŘ. LINDAB KUSŮ:	BARVA Z VÝROBY ŠEDÁ RAL 7037	1	-	-	1
K 06	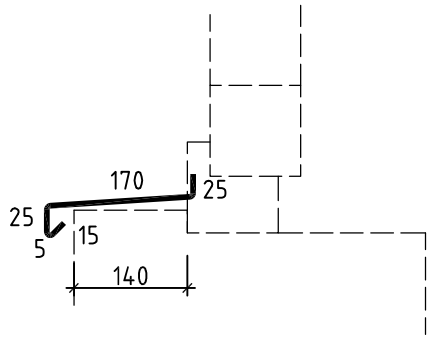	- OPLECHOVÁNÍ OKENNÍCH PARAPETŮ - OPLECHOVÁNÍ KOMPLETNĚ VČ. SPOJOVACÍHO A KOTEVNÍHO MATERIÁLU - ROZMĚRY: RŠ - 240 mm, DÉLKA 1 500 mm - KOTVENÍ DO OBVODOVÉ KONSTRUKCE PŘES TEPELNOU IZOLACI TL. 140 mm MATERIÁL: POPLASTOVANÝ OCELOVÝ PLECH, ŠEDÁ TL.0,8mm VÝROBCE: NAPŘ. LINDAB KUSŮ:	BARVA Z VÝROBY ŠEDÁ RAL 7037	3	-	-	3

STRANA Č. 04	SPORTOVIŠTĚ LÁZNĚ BĚLOHRAD	
VÝPIS KLEMPÍŘSKÝCH VÝROBKŮ		1301–4,5–D–00–010–921

OZN.	SCHÉMA, ROZMĚRY v mm	POPIS, JEDNOTKY	POVRCHOVÁ ÚPRAVA, BARVA, NÁTĚR	MNOŽSTVÍ 1.NP	2.NP	STŘECHA	CELKEM
K 07	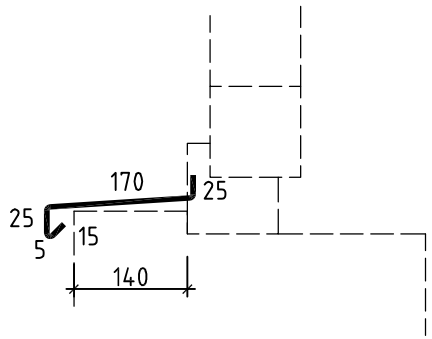	- OPLECHOVÁNÍ OKENNÍCH PARAPETŮ - OPLECHOVÁNÍ KOMPLETNĚ VČ. SPOJOVACÍHO A KOTEVNÍHO MATERIÁLU - ROZMĚRY: RŠ - 240 mm, DÉLKA 1 300 mm - KOTVENÍ DO OBVODOVÉ KONSTRUKCE PŘES TEPELNOU IZOLACI TL. 140 mm MATERIÁL: POPLASTOVANÝ OCELOVÝ PLECH, ŠEDÁ TL.0,8mm VÝROBCE: NAPŘ. LINDAB KUSŮ:	BARVA Z VÝROBY ŠEDÁ RAL 7037	1	-	-	1
K 08	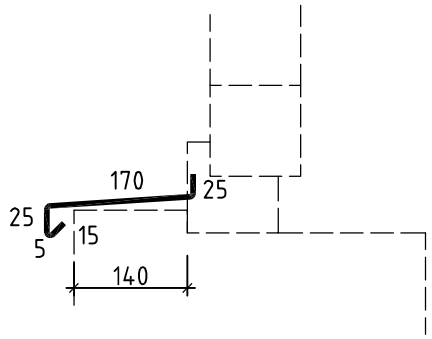	- OPLECHOVÁNÍ OKENNÍCH PARAPETŮ - OPLECHOVÁNÍ KOMPLETNĚ VČ. SPOJOVACÍHO A KOTEVNÍHO MATERIÁLU - ROZMĚRY: RŠ - 240 mm, DÉLKA 1 800 mm - KOTVENÍ DO OBVODOVÉ KONSTRUKCE PŘES TEPELNOU IZOLACI TL. 140 mm MATERIÁL: POPLASTOVANÝ OCELOVÝ PLECH, ŠEDÁ TL.0,8mm VÝROBCE: NAPŘ. LINDAB KUSŮ:	BARVA Z VÝROBY ŠEDÁ RAL 7037	1	-	-	1
K 09	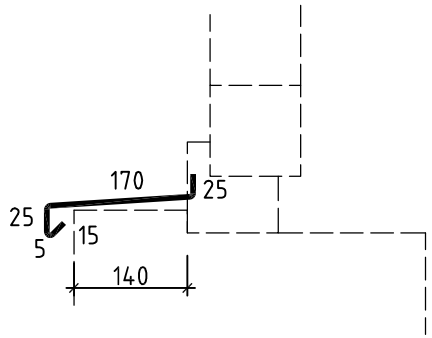	- OPLECHOVÁNÍ OKENNÍCH PARAPETŮ - OPLECHOVÁNÍ KOMPLETNĚ VČ. SPOJOVACÍHO A KOTEVNÍHO MATERIÁLU - ROZMĚRY: RŠ - 240 mm, DÉLKA 900 mm - KOTVENÍ DO OBVODOVÉ KONSTRUKCE PŘES TEPELNOU IZOLACI TL. 140 mm MATERIÁL: POPLASTOVANÝ OCELOVÝ PLECH, ŠEDÁ TL.0,8mm VÝROBCE: NAPŘ. LINDAB KUSŮ:	BARVA Z VÝROBY ŠEDÁ RAL 7037	2	-	-	2

STRANA Č. 05	SPORTOVIŠTĚ LÁZNĚ BĚLOHRAD	
VÝPIS KLEMPÍŘSKÝCH VÝROBKŮ		1301–4,5–D–00–010–921

OZN.	SCHÉMA, ROZMĚRY v mm	POPIS, JEDNOTKY	POVRCHOVÁ ÚPRAVA, BARVA, NÁTĚR	MNOŽSTVÍ 1.NP	2.NP	STŘECHA	CELKEM
K 10	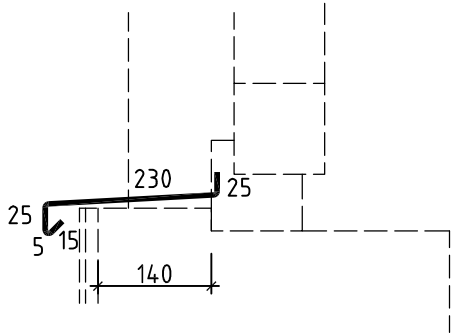	- PRŮBĚŽNÉ OPLECHOVÁNÍ OKENNÍCH PARAPETŮ A ZAPUŠTĚNÉ FASÁDY - OPLECHOVÁNÍ KOMPLETNĚ VČ. SPOJOVACÍHO A KOTEVNÍHO MATERIÁLU - ROZMĚRY: RŠ - 300 mm, DÉLKA 24 940 mm - KOTVENÍ DO OBVODOVÉ KONSTRUKCE PŘES TEPELNOU IZOLACI TL. 140 mm A DŘEVĚNÝ OBKLAD MATERIÁL: POPLASTOVANÝ OCELOVÝ PLECH, ŠEDÁ TL.0,8mm VÝROBCE: NAPŘ. LINDAB KUSŮ:	BARVA Z VÝROBY ŠEDÁ RAL 7037	-	1	-	1
K 11	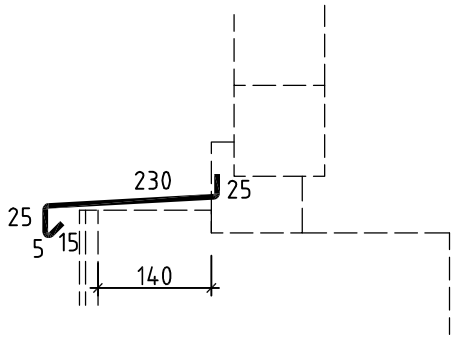	- OPLECHOVÁNÍ OKENNÍCH PARAPETŮ - OPLECHOVÁNÍ KOMPLETNĚ VČ. SPOJOVACÍHO A KOTEVNÍHO MATERIÁLU - ROZMĚRY: RŠ - 240 mm, DÉLKA 2000 mm - KOTVENÍ DO OBVODOVÉ KONSTRUKCE PŘES TEPELNOU IZOLACI TL. 140 mm MATERIÁL: POPLASTOVANÝ OCELOVÝ PLECH, ŠEDÁ TL.0,8mm VÝROBCE: NAPŘ. LINDAB KUSŮ:	BARVA Z VÝROBY ŠEDÁ RAL 7037	-	3	-	3
K 12	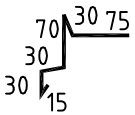	- OPLECHOVÁNÍ OKRAJE STŘECHY (ŠIKMÁ STŘECHA) - ZÁVĚTRNÁ LIŠTA Z POPLASTOVANÉHO PLECHU - R.Š. 250 mm - OPLECHOVÁNÍ KOMPLETNĚ VČ. SPOJOVACÍHO A KOTEVNÍHO MATERIÁLU - SKUTEČNÉ ROZMĚRY OVĚŘIT NA STAVBĚ MATERIÁL: POPLASTOVANÝ OCELOVÝ PLECH STŘÍBŘITĚ ŠEDÝ, TL. 0,8mm VÝROBCE: (NAPŘ. FATRANYL, VIPLANYL) CELKOVÁ DÉLKA V METRECH BĚŽNÝCH CCA	BARVA Z VÝROBY ŠEDÁ RAL 7037	-	-	14,78	14,78

STRANA Č. 06	SPORTOVIŠTĚ LÁZNĚ BĚLOHRAD	
VÝPIS KLEMPÍŘSKÝCH VÝROBKŮ		1301–4,5–D–00–010–921

OZN.	SCHÉMA, ROZMĚRY v mm	POPIS, JEDNOTKY	POVRCHOVÁ ÚPRAVA, BARVA, NÁTĚR	MNOŽSTVÍ 1.NP	2.NP	STŘECHA	CELKEM
K 13		- OPLECHOVÁNÍ STŘECHY (PŘECHOD ŠIKMÉ A SVISLÉ ROVINY) - ROHOVÝ PROFIL Z POPLASTOVANÉHO PLECHU - R.Š. 400 mm - OPLECHOVÁNÍ KOMPLETNĚ VČ. SPOJOVACÍHO A KOTEVNÍHO MATERIÁLU - SKUTEČNÉ ROZMĚRY OVĚŘIT NA STAVBĚ MATERIÁL: POPLASTOVANÝ OCELOVÝ PLECH STŘÍBŘITĚ ŠEDÝ, TL. 0,8mm VÝROBCE: (NAPŘ. FATRANYL, VIPLANYL) CELKOVÁ DÉLKA V METRECH BĚŽNÝCH CCA	BARVA Z VÝROBY ŠEDÁ RAL 7037	-	-	37,20	37,20
K 14	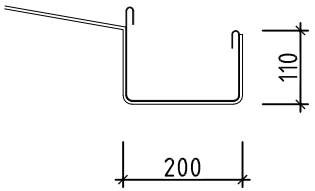	- PODOKAPNÍ ŽLAB VČ. PŘÍSLUŠENSTVÍ - ŽLAB HRANATÝ, 200x110 mm - SOUČÁSTÍ BUDOU I ŽLABOVÉ HÁKY, HRANATÉHO TVARU Z OCELOVÉ PÁSOVINY 25/6mm. - ŽLAB KOMPLETNĚ VČ. KOTEVNÍHO, SPOJOVACÍHO MATERIÁLU A PŘÍSLUŠENSTVÍ , ČEL - MATERIÁL: POPLASTOVANÝ OCELOVÝ PLECH, BARVA ŠEDÁ, TL. 0,7mm CELKOVÁ DÉLKA OPLECHOVÁNÍ V METRECH BĚŽNÝCH CCA	BARVA Z VÝROBY ŠEDÁ RAL 7037	-	-	65,73	65,73
K 15	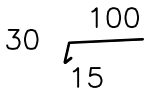	- OPLECHOVÁNÍ STŘECHY U OKAPU - RŠ - 145 mm - SOUČÁSTÍ BUDOU KOTEVNÍ PŘÍPONKY - KOMPLETNĚ VČ. KOTEVNÍHO, SPOJOVACÍHO MATERIÁLU A PŘÍSLUŠENSTVÍ - MATERIÁL: POPLASTOVANÝ OCELOVÝ PLECH, BARVA ŠEDÁ, TL. 0,8mm CELKOVÁ DÉLKA OPLECHOVÁNÍ V METRECH BĚŽNÝCH CCA	BARVA Z VÝROBY ŠEDÁ RAL 7037	-	-	37,20	37,20

STRANA Č. 07	SPORTOVIŠTĚ LÁZNĚ BĚLOHRAD	
VÝPIS KLEMPÍŘSKÝCH VÝROBKŮ		1301–4,5–D–00–010–921

OZN.	SCHÉMA, ROZMĚRY v mm	POPIS, JEDNOTKY	POVRCHOVÁ ÚPRAVA, BARVA, NÁTĚR	MNOŽSTVÍ 1.NP	2.NP	STŘECHA	CELKEM
K 16	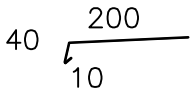	- OPLECHOVÁNÍ STŘECHY U OKAPU - RŠ - 250 mm - SOUČÁSTÍ BUDOU KOTEVNÍ PŘÍPONKY - KOMPLETNĚ VČ. KOTEVNÍHO, SPOJOVACÍHO MATERIÁLU A PŘÍSLUŠENSTVÍ - MATERIÁL: POPLASTOVANÝ OCELOVÝ PLECH, BARVA ŠEDÁ, TL. 0,8mm CELKOVÁ DÉLKA OPLECHOVÁNÍ V METRECH BĚŽNÝCH CCA	BARVA Z VÝROBY ŠEDÁ RAL 7037	-	-	28,53	28,53
K 17	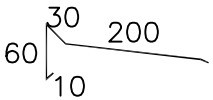	- OPLECHOVÁNÍ ATIKY - RŠ - 300 mm - SOUČÁSTÍ BUDOU KOTEVNÍ PŘÍPONKY - KOMPLETNĚ VČ. KOTEVNÍHO, SPOJOVACÍHO MATERIÁLU A PŘÍSLUŠENSTVÍ - MATERIÁL: POPLASTOVANÝ OCELOVÝ PLECH, BARVA ŠEDÁ, TL. 0,8mm CELKOVÁ DÉLKA OPLECHOVÁNÍ V METRECH BĚŽNÝCH CCA	BARVA Z VÝROBY ŠEDÁ RAL 7037	-	-	83,06	83,06
K 18		- OPLECHOVÁNÍ ATIKY - RŠ - 100 mm - SOUČÁSTÍ BUDOU KOTEVNÍ PŘÍPONKY - KOMPLETNĚ VČ. KOTEVNÍHO, SPOJOVACÍHO MATERIÁLU A PŘÍSLUŠENSTVÍ - MATERIÁL: POPLASTOVANÝ OCELOVÝ PLECH, BARVA ŠEDÁ, TL. 0,8mm CELKOVÁ DÉLKA OPLECHOVÁNÍ V METRECH BĚŽNÝCH CCA	BARVA Z VÝROBY ŠEDÁ RAL 7037	-	-	83,06	83,06

STRANA Č. 08	SPORTOVIŠTĚ LÁZNĚ BĚLOHRAD	
VÝPIS KLEMPÍŘSKÝCH VÝROBKŮ		1301–4,5–D–00–010–921

OZN.	SCHÉMA, ROZMĚRY v mm	POPIS, JEDNOTKY	POVRCHOVÁ ÚPRAVA, BARVA, NÁTĚR	MNOŽSTVÍ 1.NP	2.NP	STŘECHA	CELKEM
K 19		- VNITŘNÍ KOUTOVÝ ROHOVÝ PROFIL (VYVEDENÍ HYDROIZOLACE mPVC NA ATIKU) - RŠ - 100 mm - SOUČÁSTÍ BUDOU KOTEVNÍ PŘÍPONKY - KOMPLETNĚ VČ. KOTEVNÍHO, SPOJOVACÍHO MATERIÁLU A PŘÍSLUŠENSTVÍ - MATERIÁL: POPLASTOVANÝ OCELOVÝ PLECH, BARVA ŠEDÁ, TL. 0,8mm CELKOVÁ DÉLKA OPLECHOVÁNÍ V METRECH BĚŽNÝCH CCA	BARVA Z VÝROBY ŠEDÁ RAL 7037	-	-	90,67	90,67
K 20		- OPLECHOVÁNÍ PROSTUPU DŘEVĚNOU FASÁDOU OD VZT - ROZMĚR VĚTRACÍ MŘÍŽKY PRO OPLECHOVÁNÍ 250x250 - OPLECHOVÁNÍ KOMPLETNĚ VČ. SPOJOVACÍHO A KOTEVNÍHO MATERIÁLU - SKUTEČNÉ ROZMĚRY OVĚŘIT NA STAVBĚ MATERIÁL: POPLASTOVANÝ OCELOVÝ PLECH STŘÍBŘITĚ ŠEDÝ VÝROBCE: (NAPŘ. FATRANYL, VIPLANYL)	BARVA Z VÝROBY ŠEDÁ RAL 7037	-	-	2	2
K 21	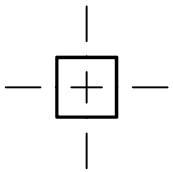	- DEŠŤOVÝ SVOD - HRANATÝ - ROZMĚR 120x120 mm - KOMPLETNĚ VČ. KOTEVNÍHO, SPOJOVACÍHO MATERIÁLU, MEZIKUSŮ, VÝTOKOVÝCH KOLEN, OBJÍMEK A DALŠÍHO PŘÍSLUŠENSTVÍ - KOTVENO K OBVODOVÉ STĚNĚ - MATERIÁL: POPLASTOVANÝ OCELOVÝ PLECH, BARVA ŠEDÁ, TL. 0,7mm - DÉLKA 1 SVODU CCA 2,97m, - CELKOVÝ POČET DEŠŤOVÝCH SVODŮ 3 ks CELKOVÁ DÉLKA OPLECHOVÁNÍ V METRECH BĚŽNÝCH CCA	BARVA Z VÝROBY ŠEDÁ RAL 7037	-	-	8,91	8,91

VÝPIS KLEMPÍŘSKÝCH VÝROBKŮ

1301–4,5–D–00–010–921

OZN.	SCHÉMA, ROZMĚRY v mm	POPIS, JEDNOTKY	POVRCHOVÁ ÚPRAVA, BARVA, NÁTĚR	MNOŽSTVÍ 1.NP	2.NP	STŘECHA	CELKEM
K 22	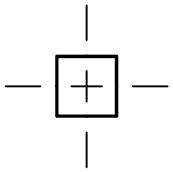	- DEŠŤOVÝ SVOD - HRANATÝ - ROZMĚR - 120x120 mm - KOMPLETNĚ VČ. KOTEVNÍHO, SPOJOVACÍHO MATERIÁLU, MEZIKUSŮ, VÝTOKOVÝCH KOLEN, OBJÍMEK A DALŠÍHO PŘÍSLUŠENSTVÍ - KOTVENO K OBVODOVÉ STĚNĚ - MATERIÁL: POPLASTOVANÝ OCELOVÝ PLECH, BARVA ŠEDÁ, TL. 0,7mm - DÉLKA 1 SVODU CCA 2,65m, - CELKOVÝ POČET DEŠŤOVÝCH SVODŮ 2 ks CELKOVÁ DÉLKA OPLECHOVÁNÍ V METRECH BĚŽNÝCH CCA	BARVA Z VÝROBY ŠEDÁ RAL 7037	-	-	5,30	5,30
K 23	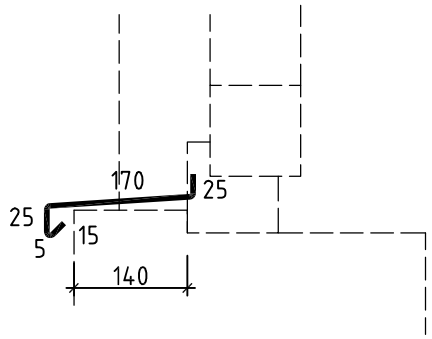	- PRŮBĚŽNÉ OPLECHOVÁNÍ OKENNÍCH PARAPETŮ A ZAPUŠTĚNÉ FASÁDY - OPLECHOVÁNÍ KOMPLETNĚ VČ. SPOJOVACÍHO A KOTEVNÍHO MATERIÁLU - ROZMĚRY: RŠ - 240 mm, DÉLKA 7 440 mm - KOTVENÍ DO OBVODOVÉ KONSTRUKCE PŘES TEPELNOU IZOLACI TL. 140 mm MATERIÁL: POPLASTOVANÝ OCELOVÝ PLECH, ŠEDÁ TL.0,8mm VÝROBCE: NAPŘ. LINDAB KUSŮ:	BARVA Z VÝROBY ŠEDÁ RAL 7037	-	1	-	1
K 24	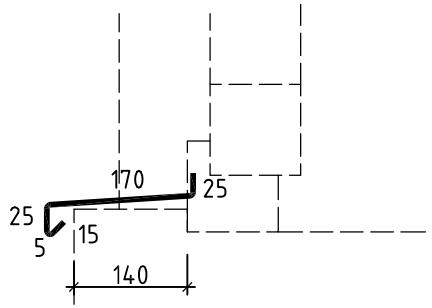	- PRŮBĚŽNÉ OPLECHOVÁNÍ OKENNÍCH PARAPETŮ A ZAPUŠTĚNÉ FASÁDY - OPLECHOVÁNÍ KOMPLETNĚ VČ. SPOJOVACÍHO A KOTEVNÍHO MATERIÁLU - ROZMĚRY: RŠ - 240 mm, DÉLKA 3 265 mm - KOTVENÍ DO OBVODOVÉ KONSTRUKCE PŘES TEPELNOU IZOLACI TL. 140 mm MATERIÁL: POPLASTOVANÝ OCELOVÝ PLECH, ŠEDÁ TL.0,8mm VÝROBCE: NAPŘ. LINDAB KUSŮ:	BARVA Z VÝROBY ŠEDÁ RAL 7037	1	-	-	1

OZN.	SCHÉMA, ROZMĚRY v mm	POPIS, JEDNOTKY	POVRCHOVÁ ÚPRAVA, BARVA, NÁTĚR	MNOŽSTVÍ 1.NP	2.NP	STŘECHA	CELKEM
K 25		- OPLECHOVÁNÍ PROSTUPU KOMÍNU STŘEŠNÍ KONSTRUKCÍ - ROZMĚR KOMÍNOVÉHO TĚLESA ČTVERCOVÉHO PŘŮŘEZU PRO OPLECHOVÁNÍ 380x380 - OPLECHOVÁNÍ KOMPLETNĚ VČ. SPOJOVACÍHO A KOTEVNÍHO MATERIÁLU - SKUTEČNÉ ROZMĚRY OVĚŘIT NA STAVBĚ MATERIÁL: POPLASTOVANÝ OCELOVÝ PLECH STŘÍBŘITĚ ŠEDÝ VÝROBCE: (NAPŘ. FATRANYL, VIPLANYL) KUSŮ:	BARVA Z VÝROBY ŠEDÁ RAL 7037	-	-	1	1
K 26		- ODVĚTRACÍ NÁSTAVEC ZTI, POTRUBÍ ⌀110mm - OPATŘENO PROTIDEŠŤOVOU STŘÍŠKOU S OCHRANNOU SÍŤKOU PROTI VNIKNUTÍ PTACTVA DO POTRUBÍ - KOMPLETNĚ VČ. SPOJOVACÍHO A KOTEVNÍHO MATERIÁLU - SKUTEČNÉ ROZMĚRY OVĚŘIT NA STAVBĚ - MATERIÁL: POPLASTOVANÝ OCELOVÝ PLECH STŘÍBŘITĚ ŠEDÝ, TL. 0,8mm - VÝROBCE: (NAPŘ. LINDAB) KUSŮ:	BARVA Z VÝROBY ŠEDÁ RAL 7037	-	-	4	4
K 27		- VÝFUKOVÝ NÁSTAVEC VZT POTRUBÍ ⌀300mm - VYVEDENO NAD STŘECHU - OPATŘENO PROTIDEŠŤOVOU STŘÍŠKOU S OCHRANNOU SÍŤKOU PROTI VNIKNUTÍ PTACTVA DO POTRUBÍ - KOMPLETNĚ VČ. SPOJOVACÍHO A KOTEVNÍHO MATERIÁLU - SKUTEČNÉ ROZMĚRY OVĚŘIT NA STAVBĚ - MATERIÁL: POPLASTOVANÝ OCELOVÝ PLECH STŘÍBŘITĚ ŠEDÝ, TL. 0,8mm - VÝROBCE: (NAPŘ. LINDAB) KUSŮ:		-	-	2	2

OZN.	SCHÉMA, ROZMĚRY v mm	POPIS, JEDNOTKY	POVRCHOVÁ ÚPRAVA, BARVA, NÁTĚR	MNOŽSTVÍ 1.NP	2.NP	STŘECHA	CELKEM
K 28		- VÝFUKOVÝ NÁSTAVEC VZT POTRUBÍ Ø190mm - VYVEDENO NAD STŘECHU - OPATŘENO PROTIDEŠŤOVOU STŘÍŠKOU S OCHRANNOU SÍŤKOU PROTI VNIKNUTÍ PTACTVA DO POTRUBÍ - KOMPLETNĚ VČ. SPOJOVACÍHO A KOTEVNÍHO MATERIÁLU - SKUTEČNÉ ROZMĚRY OVĚŘIT NA STAVBĚ - MATERIÁL: POPLASTOVANÝ OCELOVÝ PLECH STŘÍBŘITĚ ŠEDÝ, TL. 0,8mm - VÝROBCE: (NAPŘ. LINDAB) KUSŮ:	BARVA Z VÝROBY ŠEDÁ RAL 7037	-	-	1	1
K 29	30 100 15	- OPLECHOVÁNÍ STŘECHY U OKAPU - VYÚSTĚNÍ PAROZÁBRANY (SIGNALIZACE PORUCHY STŘECHY) - RŠ - 145 mm - SOUČÁSTÍ BUDOU KOTEVNÍ PŘÍPONKY - KOMPLETNĚ VČ. KOTEVNÍHO, SPOJOVACÍHO MATERIÁLU A PŘÍSLUŠENSTVÍ - MATERIÁL: POPLASTOVANÝ OCELOVÝ PLECH, BARVA ŠEDÁ, TL. 0,8mm CELKOVÁ DÉLKA OPLECHOVÁNÍ V METRECH BĚŽNÝCH CCA	BARVA Z VÝROBY ŠEDÁ RAL 7037	-	-	64,47	64,47
K 30		- OPLECHOVÁNÍ PROSTUPU KOMÍNU STŘECHOU Ø125mm - OPATŘENO PROTIDEŠŤOVOU STŘÍŠKOU - KOMPLETNĚ VČ. SPOJOVACÍHO A KOTEVNÍHO MATERIÁLU - SKUTEČNÉ ROZMĚRY OVĚŘIT NA STAVBĚ - MATERIÁL: POPLASTOVANÝ OCELOVÝ PLECH STŘÍBŘITĚ ŠEDÝ, TL. 0,8mm - VÝROBCE: (NAPŘ. LINDAB) KUSŮ:		-	-	3	3

VÝPIS KLEMPÍŘSKÝCH VÝROBKŮ | 1301–4,5–D–00–010–921

OZN.	SCHÉMA, ROZMĚRY v mm	POPIS, JEDNOTKY	POVRCHOVÁ ÚPRAVA, BARVA, NÁTĚR	MNOŽSTVÍ 1.NP	2.NP	STŘECHA	CELKEM
K/31		- OCELOVÁ KOTVÍCÍ OBJÍMKA NA KOMÍN Ø125mm KOTVENA DO OBVODOVÉHO ZDIVA KUSŮ:	BARVA Z VÝROBY ŠEDÁ RAL 7037	-	-	4	4